جامعة منتوري قسنطينة قسم الجذع المشترك تكنولوجيا	الامتحان الأول في مادة **الرّسم الصّناعي (ST2)**	قسنطينة،2009/01/26 المدة:ساعة و نصف

التمرين الأوّل

بمقياس 1/1 أنجز:

- المسقط الأمامي

حسب اتّجاه السّهم

- المسقط العلوي
- المسقط الجانبي الأيمن

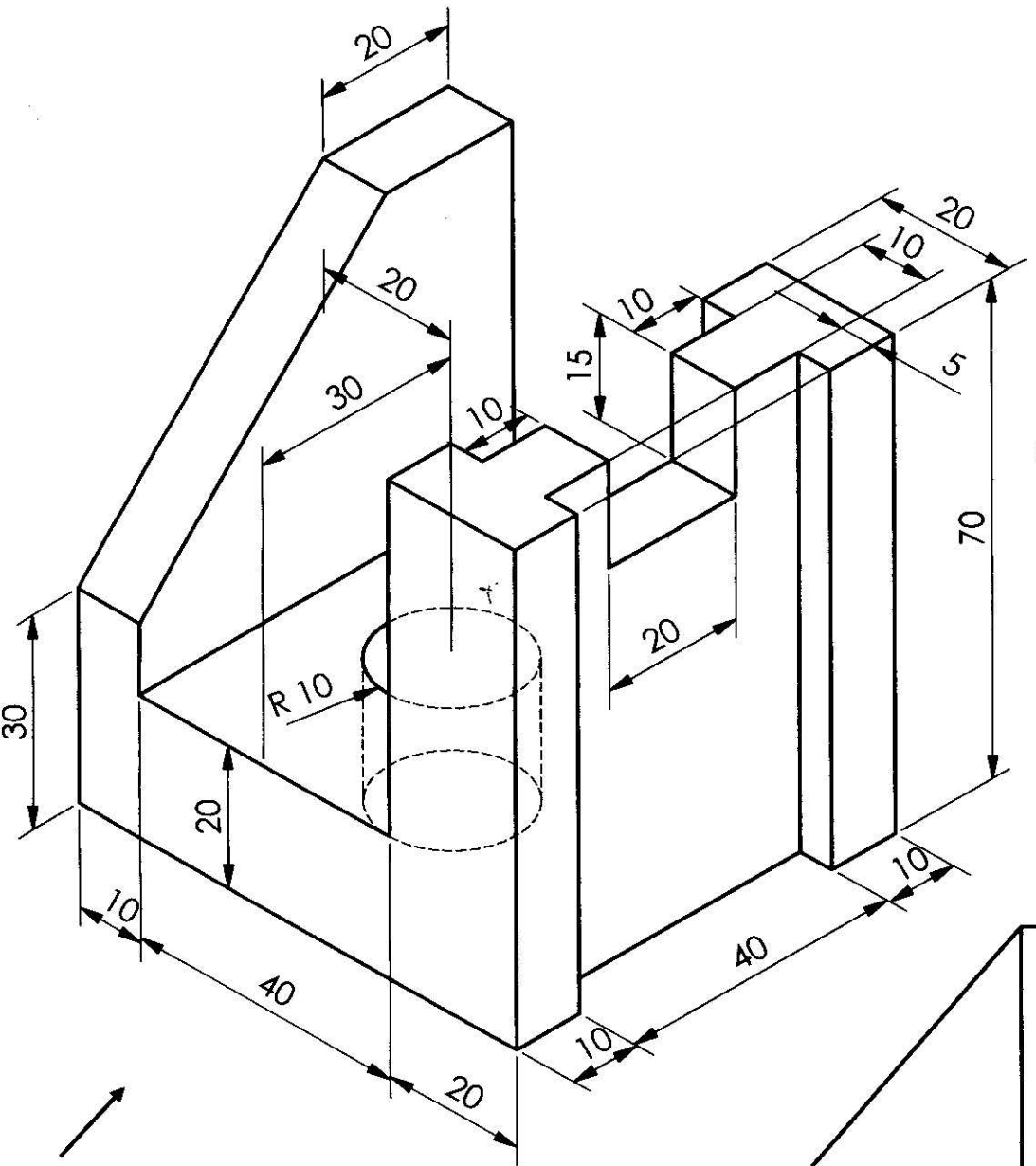

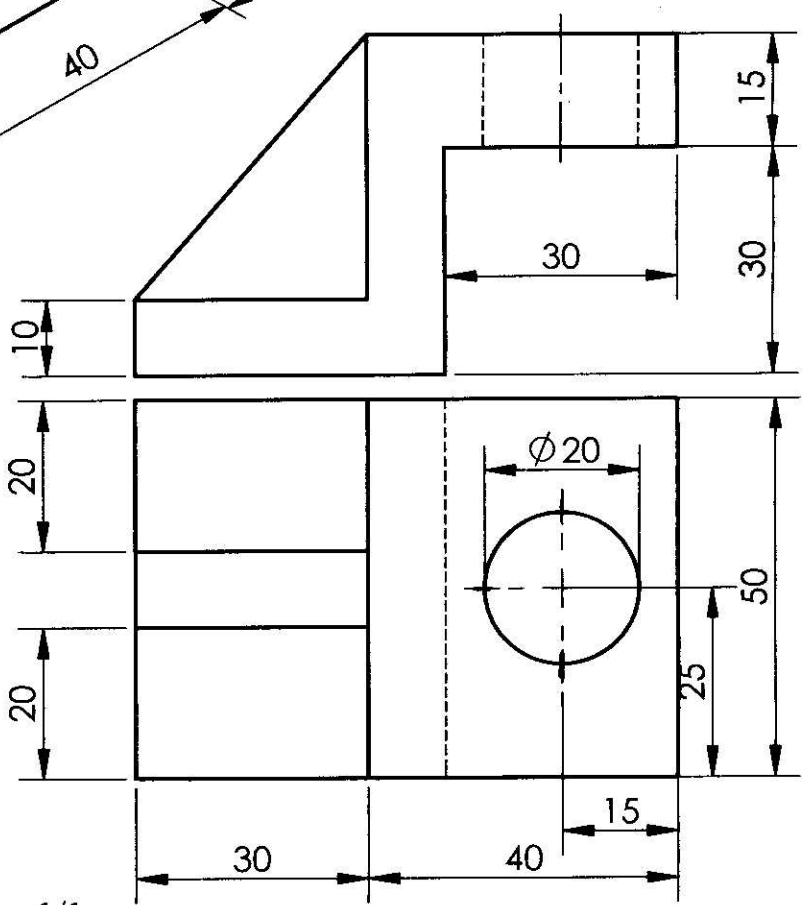

التمرين الثاني

أنجز منظور إيزومتريك للقطعة الممثلة بالمسقطين الأمامي و العلوي حيث k=1

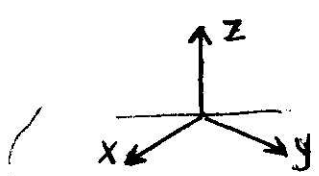

بالتوفيق

جامعة متتوري قسنطينة قسم الجذع المشترك -تكنولوجيا	تصحيح الامتحان الأول في مادة **الرّسم الصّناعي** (ST2)	قسنطينة،2009/01/26 المدة:ساعة و نصف

التمرين الأول: المساقط(12نقطة)

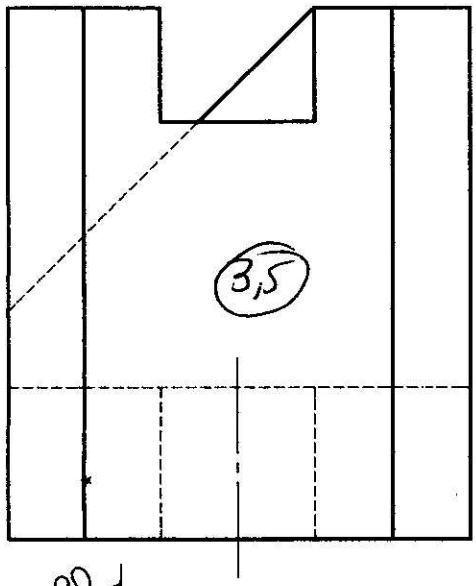

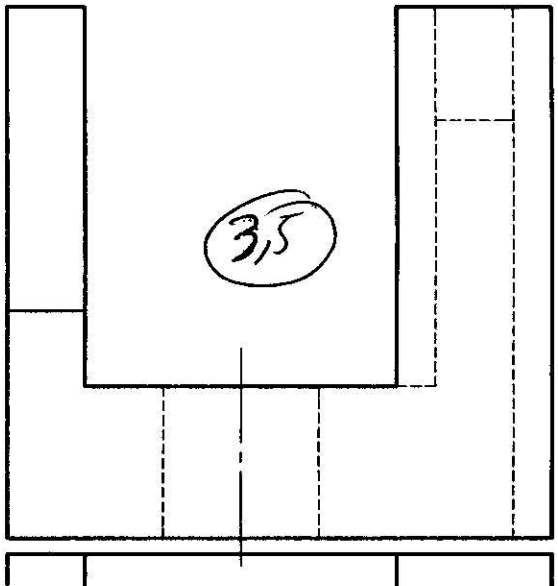

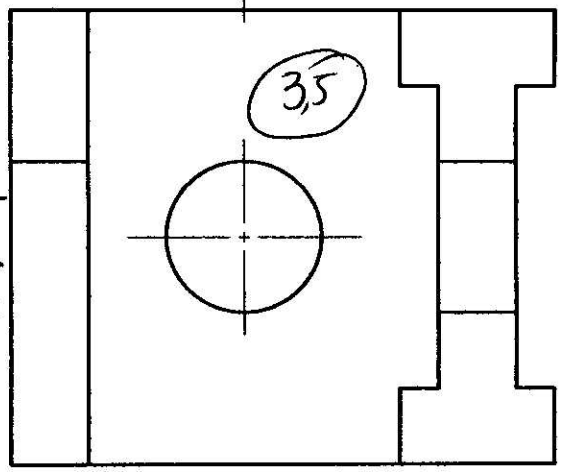

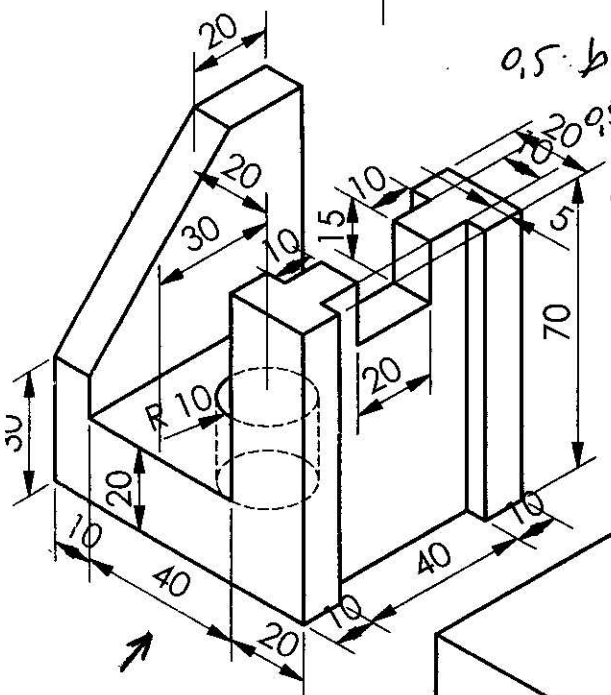

- توعية الخطوط: 0,5
- دقة قطر الورقة: 0,5
- وضعية الأوجه: 0,5
- عدم وجود الأوجه في معلم واحد: 2-
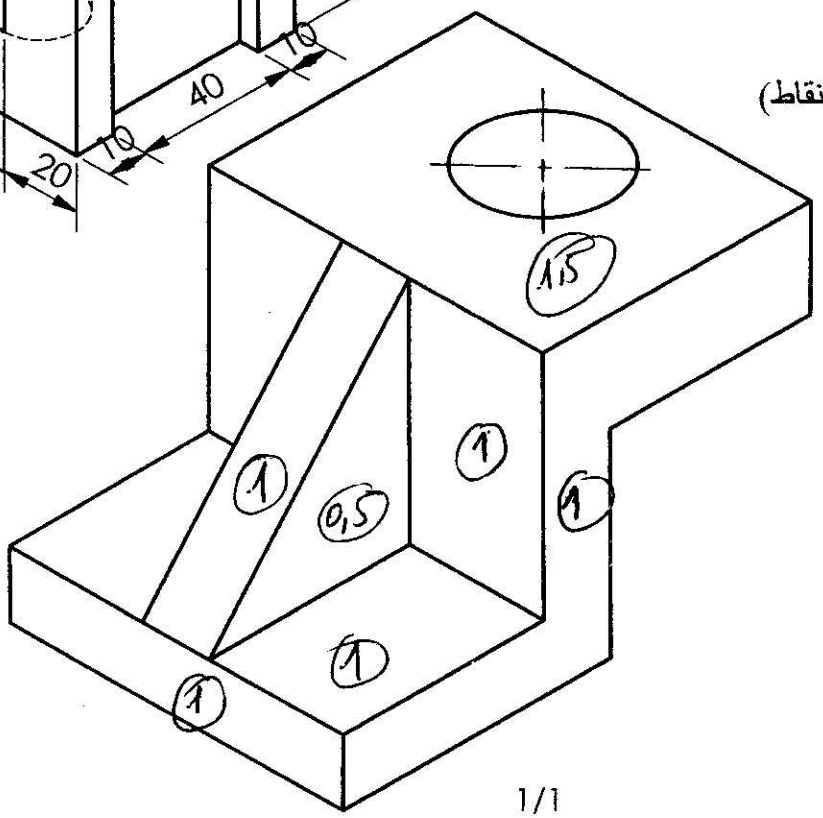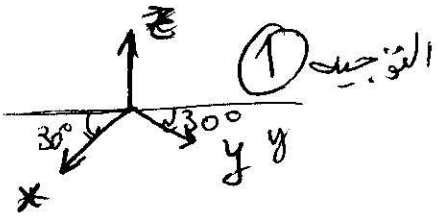
التمرين الثاني: منظور إيزومتريك(8نقاط)